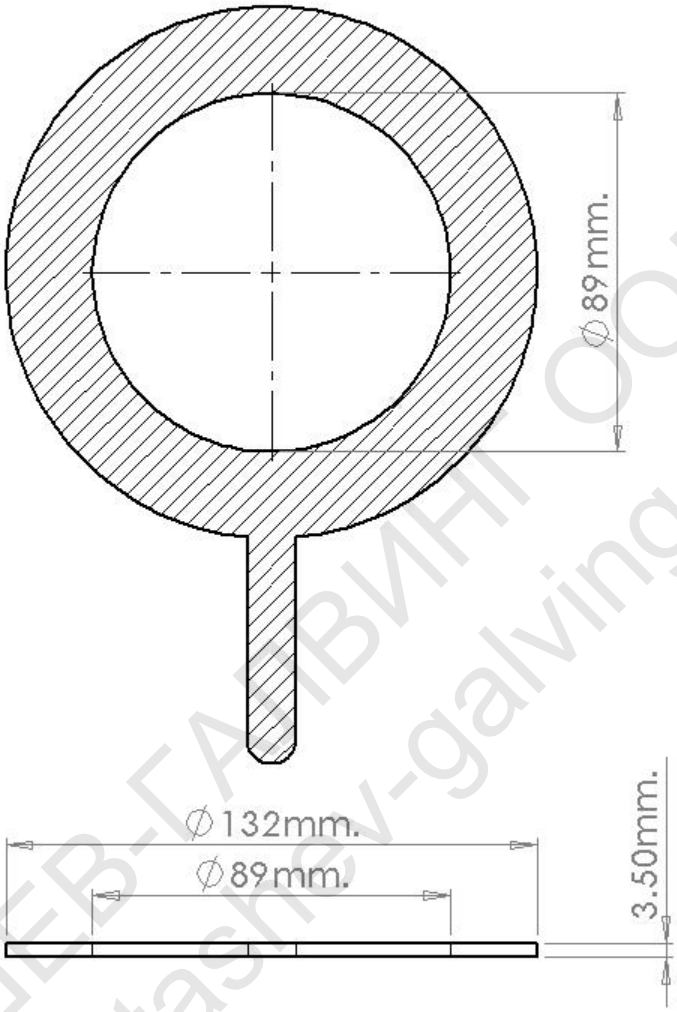

ТАШЕВ-ГАЛВИНГ ООД
www.tashev-galving.com